OPZETINSTRUCTIE

► Velduil

Inhoud van de stokkenzak:

► 1 boogstok (luifel)
1 boogstok (gevel)
1 boogstok (midden)
1 boogstok (slaapvertrek)

Inhoud van de haringzak:

► 24 grondpennen
38 haringen
2 grondpennen klein
6 stokplaten klein
t.b.v. boogstokken binnen
2 stokplaten schuin
t.b.v. boogstok luifel

Uitbreidingsmogelijkheden:

► Boogluifel 8 haringen
8 grondpennen
2 grondpennen klein
2 stokplaten schuin

Informatienummer: 0578-694888 – Email: info@dewaardtenten.nl – Internet: www.dewaardtenten.nl

► Opzetten

Grondzeil (afb. 1) Afb.1►

►Leg een folie onder de tent.
►Tent uitrollen en het grondzeil goed strak vastzetten. De pennen onder een hoek van 45 graden insteken (**afb. 1**).
Na het vastzetten van de hoofdpunten uit het cijferschema de overige afspanpunten vastzetten.

.

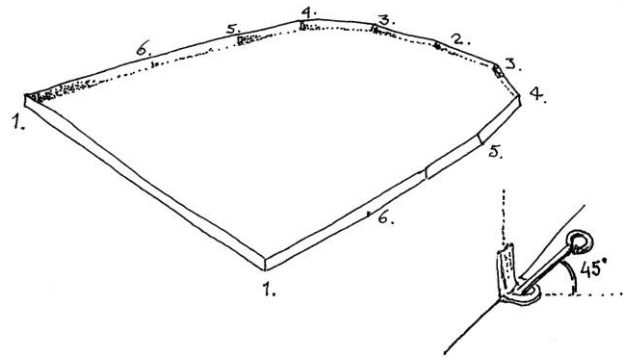

Voorzijde (afb. 2)

► Zet de stokken in elkaar.
Zet de uiteinden vast op een zo kort mogelijke lengte.
► Open de deur- en gevelritsen.
► De deur terugslaan tot de stoksleuven zichtbaar zijn.
De sleuven zijn van ritsjes voorzien.
Zorg dat deze open staan.
►Leg de eerste boogstok in de tent ter hoogte van de voorgevel.
►Sluit de ritsen van de beide stoksleuven om de boogstok.
►Trek vervolgens de gevel overeind met luifellijnen, en zet deze vast.
►Plaats de boogstok (met punten) onder de luifel.
►Plaats de uiteinden van de luifelboogstok in de schuine stokplaten en zet deze vast met een grondpen.

Afb.2►

Informatienummer: 0578-694888 – Email: info@dewaardtenten.nl – Internet: www.dewaardtenten.nl

Achterzijde

► Plaats nu een voor een de twee achterste boogstokken.

► Rits het gordijn vast aan het dak.
► Binnentent: maakt eerst de steekgespen v/d bodem vast en vervolgens die van de muur.
Hang met de aangenaaide D-ring de binnentent op en rits deze tegen het tentdak vast.

Spannen (**afb.3**)

► Met de verstelbare uiteinden van de boogstokken het doek langs de boogstokken opspannen. Sluit alle ritsen van het gordijn en de deur.
► Met de luifellijnen (*nrs. 1*) de tent enigszins voorover trekken.
► Zet in de aangegeven volgorde de spanpunten vast met haringen.
► Zet de spanners goed strak.
► Span een nieuwe tent later nog een keer na, zodat vouwen en plooien verdwijnen.
► Bij harde wind de scheerlijnen naast de ramen ook afspannen.

Afb.3 ►

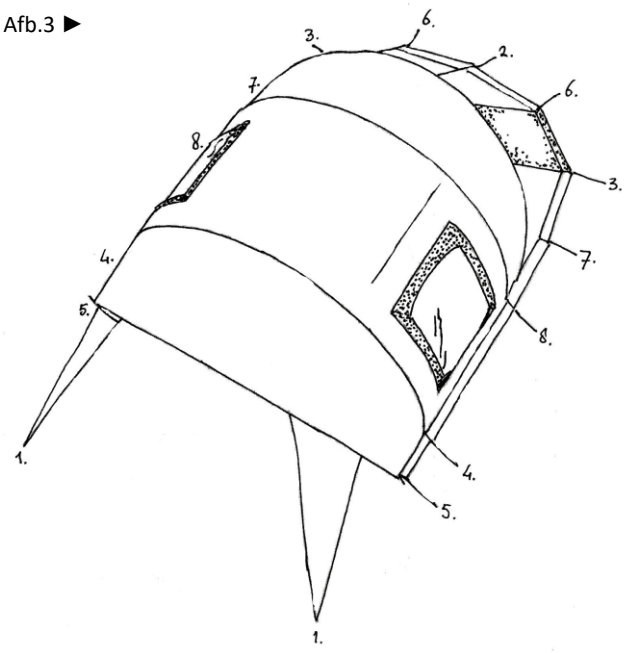

► Afbreken

► Maak eerst alle spanners los, laat de luifellijnen nog vastzitten.
► Verwijder de gordijnset/binnentent.
► Sluit de kleppen van de ramen en ventilaties.
► Verwijder de achterste boogstokken uit de tent.
► Verwijder de boogstok uit de luifel.
► Verwijder vervolgens de luifellijnen en laat de voorzijde van de tent terugvallen op de reeds plat liggende achterkant.
► Verwijder nu de overgebleven boogstok.

Informatienummer: 0578-694888 – Email: info@dewaardtenten.nl – Internet: www.dewaardtenten.nl

► Opvouwen

► Het dak losritsen van het grondzeil.

► Het dak dubbelvouwen en op het kuipzeil leggen + de deuren naar buiten en op elkaar leggen (Afb. 4)

► Deuren + luifel terugvouwen (Afb. 5)

► Achterkant terugvouwen (Afb. 6)

► Het dak steeds 1 m. terugvouwen (Afb. 7 + 8)

► Het dak oprollen (Afb. 9)

► Grondzeil losmaken en opvouwen

Afb.4 ►

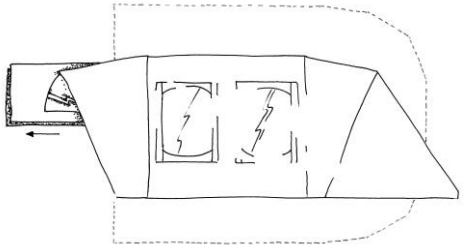

Afb.5 ►

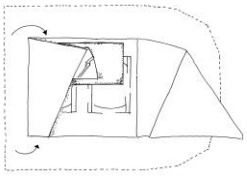

Afb.6 ►

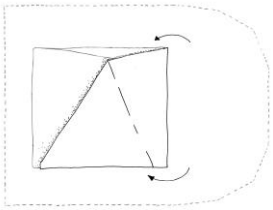

Afb.7 ►

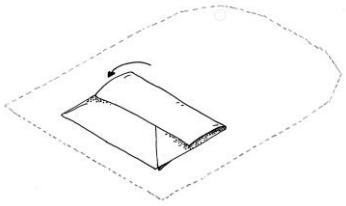

Afb.8 ►

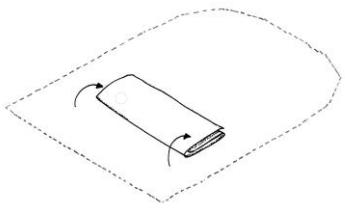

Afb.9 ►

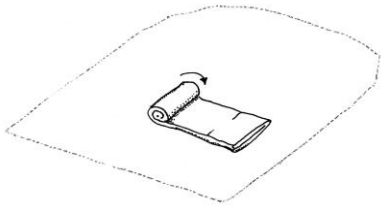

Informatienummer: 0578-694888 – Email: info@dewaardtenten.nl – Internet: www.dewaardtenten.nl